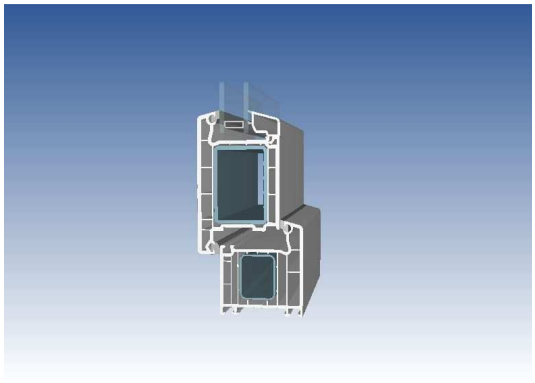

Porte Veka Perfectline ouvrant extérieur cadre + vantail

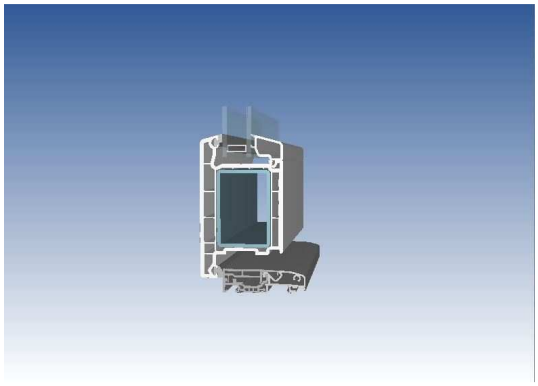

Porte Veka Perfectline ouvrant extérieur seuil + vantail

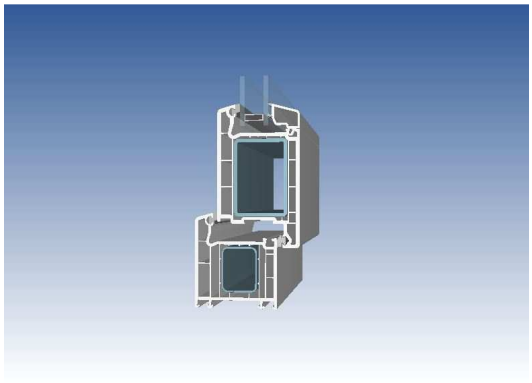

Porte Veka Perfectline ouvrant intérieur cadre + vantail

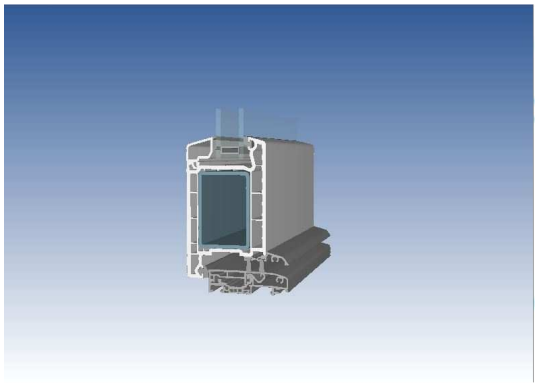

Porte Veka Perfectline ouvrant intérieur seuil + vantail

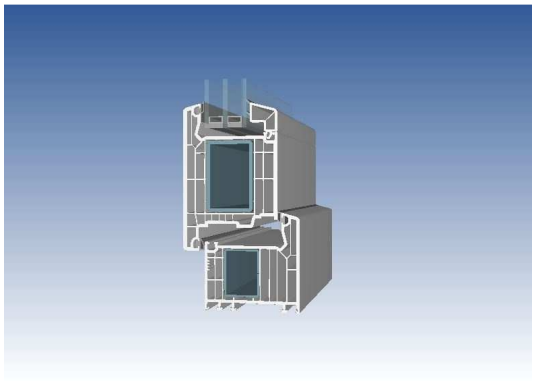

Porte Veka Softline 82 ouvrant extérieur cadre + vantail

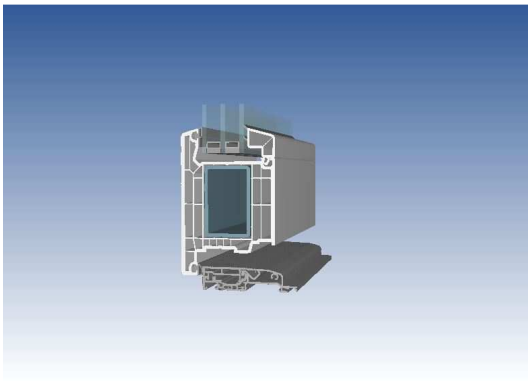

Porte Veka Softline 82 ouvrant extérieur seuil + vantail

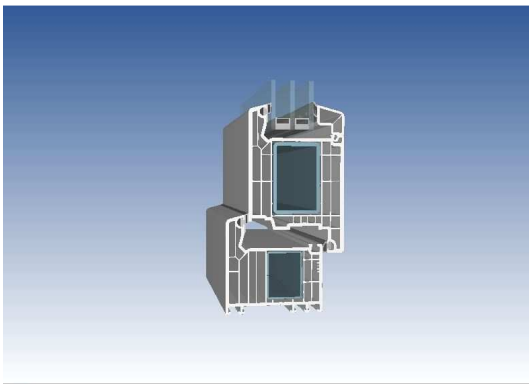

Porte Veka Softline 82 ouvrant intérieur cadre + vantail

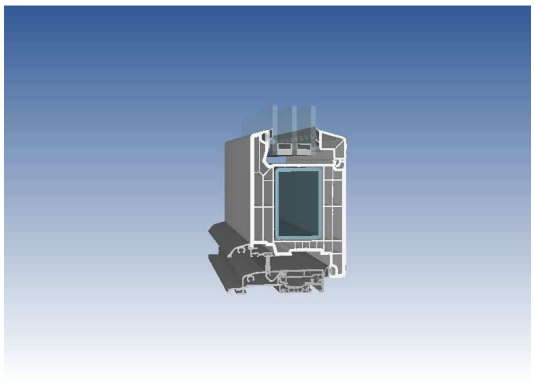

Porte Veka Softline 82 ouvrant intérieur seuil + vantail